falmec

STELLA

Version
Plafonnier 90 cm

Collection
Design+

Code EAN
8034122359496

CARACTÉRISTIQUES

Acier inox 304 brossé (AISI 304)
Aspiration périmétrale
Commandes électroniques
Filtres à graisse métalliques lavables au lave-vaisselle
Télécommande incluse
Dynamic LED Light (2700K - 5600K)
Moteur vendu séparément
SRS Speed reduction system

CSMI90.A0P2#ZZZI200F

ACCESSOIRES EN OPTION

115997
Lingettes nettoyantes pour Inox
121034
Télécommande
121291
Filtre charbon zéolite 10cm pour remplacement
125744
Kit complet de recyclage pour hotte Plafond
125745
Kit de recyclage - Filtre à l'unité
131257
Carbon.Zeo vertical outlet ceiling filter unit kit

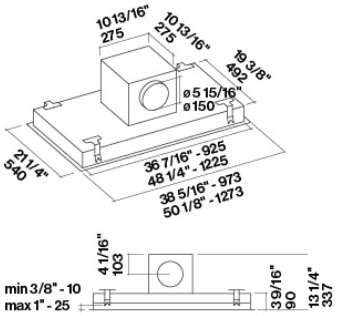

CARACTÉRISTIQUES TECHNIQUES

Type d'installation
Plafonnier
Dimensions
90 cm
Finition
Acier inox (AISI 304) brossé, finition Scotch Brite
Moteur
1000 m³/h
Type de contrôle
Commandes électroniques
Réglages vitesse
4
Eclairage
Led 4x3,6 W - 2700 K / 5600 K
Filtre
Metallic filter "Base" - 290x326 mm

EMBALLAGE : POIDS ET DIMENSIONS

Poids brut
24.5 kg
Poids net
21.7 kg
Volume
0.14 m³
Dimensions emballage
Longueur
1120 mm
Hauteur
190 mm
Profondeur
670 mm

Consommation et caractéristiques de connexion

Type de prise
Hood comes standard with Nema 5-15P power cord
Classe énergétique