falmec

ALBA

Version
Remote under-roof motor 1300 m³/h

Kollektion
Design+

EAN Code
8034122359526

Das Bild dient rein einer groben Information.
Es kann von der ausgewählten Version abweichen.

EIGENSCHAFTEN

Randabsaugen
Elektronische Schaltung
Metallfettfilter, spülmaschinengeeignet
Inklusive Fernbedienung
LED Beleuchtung
Glass perimeter frame
Matte white painted panel
Möglichkeit das Paneel zu streichen

OPTIONALES ZUBEHÖR

KACL.770#41F
Remote under-roof 1100 m3/h Brushless
KACL.782#49F
Flacher Motor 800 m3/h
KACL.786#41F
Außenwandgebläse 1000 m3/h
KACL.796#4AF
Outdoor extractor fan 1500 m3/h
KACL.797#4AF
Remote under-roof motor 1300 m3/h
KACL.798#41F
Zwischenkammergebläse 950 m3/h
KACL.928
Carbon.Zeo Ersatzfilter
KACL.931
Carbon.Zeo Umluftfilter
KACL.939#BF
Umluftbox Carbon.Zeo für Deckenlüfter
KACL.953#BF
Carbon.Zeo vertical outlet ceiling filter unit kit

TECHNISCHE EIGENSCHAFTEN

Einbauart
Deckenlüfter
Maße
120 cm
Oberfläche
Gehärtetes Glas
Steuerungsart
Elektronik Tastenfeld
Leistungsstufen
4
Beleuchtung
LED (4000 K)

Gaskochfeld: 150 cm
Elektrisches Kochfeld: 150 cm

VERPACKUNG: GEWICHTE UND VOLUMEN

ALBA Bruttogewicht
52.2 kg
Nettogewicht
45.2 kg
Volumen
0.37 m³
Verpackungsgröße
Länge
1395 mm
Höhe
310 mm
Tiefe
865 mm
EXTERNER MOTOR Remote under-roof motor 1300 m³/h
Bruttogewicht
15 kg
Nettogewicht
13.5 kg
Volumen
0.09 m³
Verpackungsgröße
Länge
530 mm
Höhe
440 mm
Tiefe
380 mm

VERBRAUCH UND ANSCHLUSS EIGENSCHAFTEN

Maximaler Verbrauch
90 W
Stromanschluss
220-240V
Frequenz
50-60Hz
ENERGIEEFFIZIENZKLASSE
0

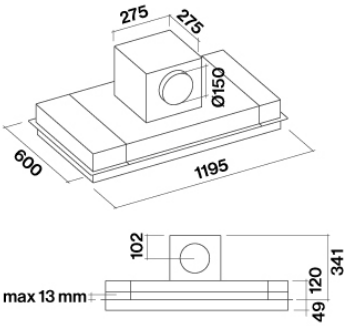

Hood and motor dimensions